BEIAN-LOCK

Ficha Técnica

BLOQUEO PARA INTERRUPTOR MINIATURA TIPO P.I.S
SERIE: BAN-D02

Detalles técnicos:

Material: Material Plástico

Descripción:

1. Método seguro y eficaz para bloquear disyuntores miniatura.
2. No se necesitan instrumentos para la instalación del dispositivo en el interruptor miniatura. Sólo se requiere un botón para finalizar la instalación fácilmente.
3. Se utiliza para las cerraduras de tipo barra de tracción y disponible como un solo polo.
4. Se sugiere a utilizar el producto junto a candados de seguridad con un diámetro máximo de grillete de 7mm.

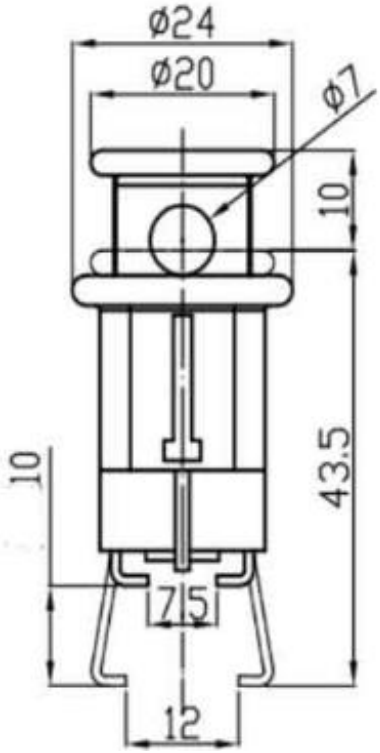

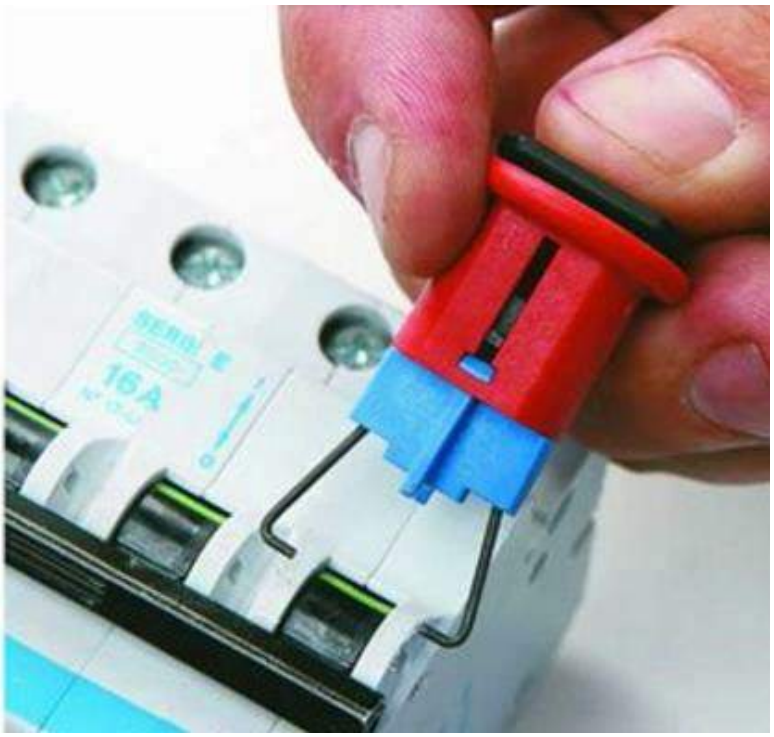

KAPEK INTERNACIONAL SAC

Calle Las Rosas 314 Urb. Sagrada Familia - Bellavista Callao
T: (01) 265 5765 / 962649491 / 954823199 / 954638696
Tienda: Jr. Cotabambas N° 297 - Cercado de Lima - Lima T: (01) 428 2484
ventas@kapekinternacional.com
www.kapekinternacional.com